Инструкция по сборке игрового кресла (ZOMBIE PREDATOR)

1	2	3	4	5	6	7	8	9	10	11	12
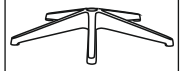	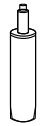		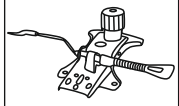			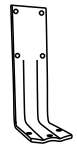	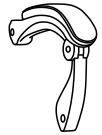		 Винт M6x20	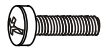 Винт M8x20	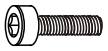 Винт M8x35 мм
1 шт.	1 шт.	5 шт.	1 шт.	1 шт.	1 шт.	1 шт.	1 шт.	1 шт.	4 шт.	3 шт.	4 шт.

1 шаг

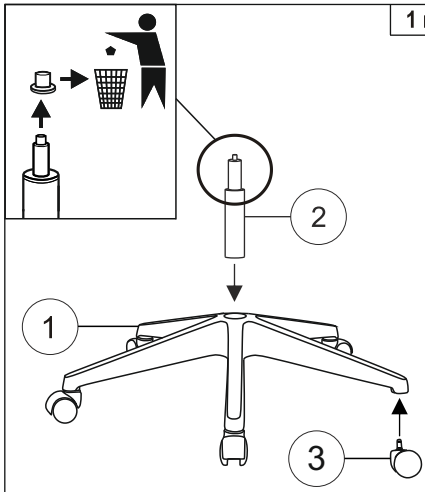

2 шаг

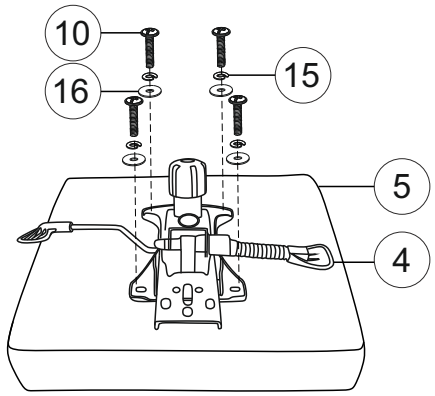

Для установки опоры 7 необходимо отодвинуть карман.

3 шаг

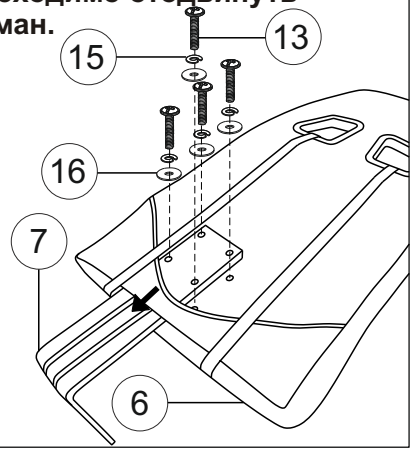

4 шаг

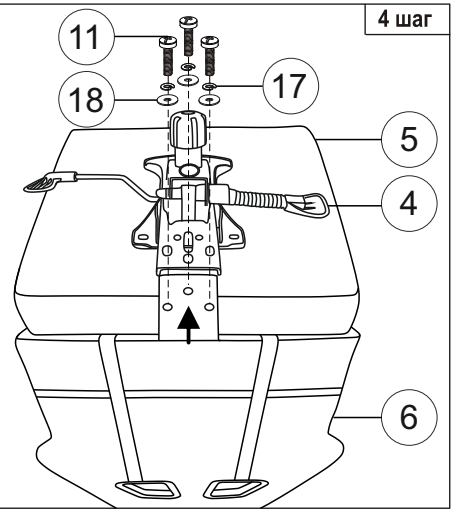

5 шаг

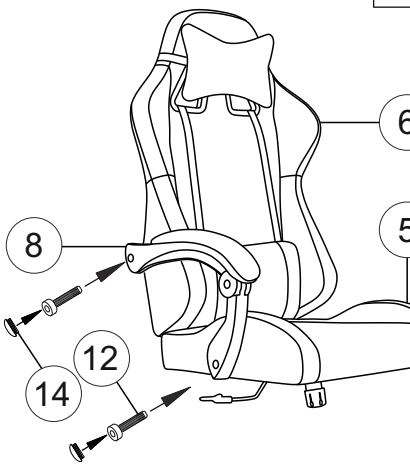

6 шаг

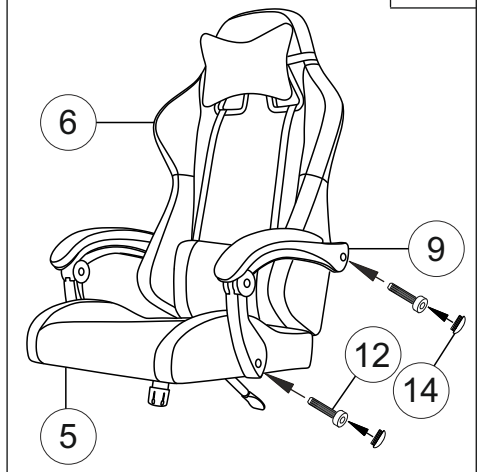

7 шаг

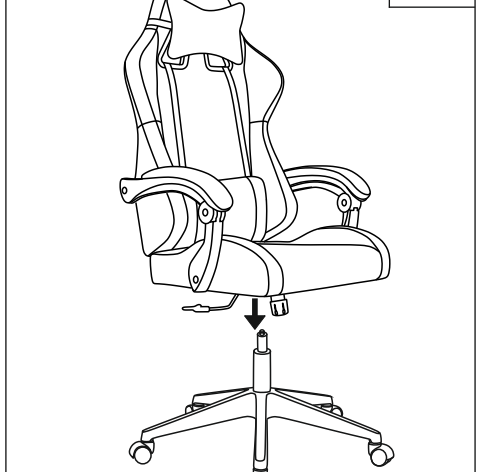



13	14	15	16	17	18	19
 Винт M6x25	 Заглушка	 Шайба пруж. 6	 Шайба 6	 Шайба пруж. 8	 Шайба 8	 Ключ 6
4 шт.	4 шт.	8 шт.	8 шт.	3 шт.	3 шт.	1 шт.

Примечание: Шаг 1. Снять защитный колпачок с газлифта, в случае его наличия.
Молния чехла спинки используется исключительно в процессе производства. Попытка снять чехол самостоятельно может привести к поломке.

Инструкция по эксплуатации

Уважаемый покупатель!

Стулья и кресла предназначены для использования в общественных и жилых помещениях. Сохранность изделий и продолжительность их эксплуатации зависят от правильного обращения и своевременного ухода за ними.

Для увеличения срока службы изделия необходимо соблюдать следующие простые правила эксплуатации:

- При доставке в холодное время года (температура ниже 0ºС) приступайте к сборке изделия спустя 2 часа после его нахождения в помещении с комнатной температурой во избежание трещин пластика и нормальной работы газпатрона;
- Кресла и стулья должны эксплуатироваться в проветриваемом помещении при температуре воздуха не менее +10ºС и относительной влажности 60-70%;
- При сборке строго соблюдайте порядок, указанный в прилагаемой инструкции по сборке;
- Ограничение по весу пользователя 120 кг;
- Избегайте прямого воздействия солнечных лучей, размещения вблизи отопительных приборов, сырых и холодных стен во избежание ухудшения внешнего вида и эксплуатационных свойств (появление пятен, пережог кожи, ускорение старения обивочного материала);
- Крепление частей кресла (спинка, подлокотники) требует регулярного осмотра, при необходимости винты следует подтянуть;
- Не вставайте ногами на сиденье стула или кресла, это может привести к падению и получению травмы.
- Для очистки изделия используйте сухую или слегка влажную х/б ветошь или губку. При применении чистящих средств рекомендуем предварительно испробовать используемое чистящее средство на маленьком участке в незаметном месте изделия и убедиться в отсутствии дефектных пятен. Для чистки изделия не допускается применение органических растворителей.
- Категорически запрещается самостоятельная разборка пневмоцилиндра.

Перед первой эксплуатацией кресла необходимо проверить работоспособность всех механизмов.

Срок гарантии изделия 24 мес.
Срок службы изделия 36 мес.
Декларация о соответствии ЕАЭС N RU Д-RU.PA01.B.84046/21
Срок действия с 16.08.2021 по 15.08.2026

Регулировки кресла

